Zia Veronica | libreria da terra fissata a parete

le Zie di Milano

Nella confezione trovate:

n. 1 testata (**a**)
n. 2 rondelle inox Ø 16 (**b**)
n. 2 perni in metallo (**c**)
n. 1 sostegno h** (**d**)
n. ** mensole standard (**e**)
n. 1 staffa per attacco superiore (**f**)
n. 1 staffa per attacco inferiore (**g**)
n. 2 piedi non regolabili (**h**)
n. ** bacchette fermalibri (**i**)
n. 3 tasselli a muro e n. 3 viti

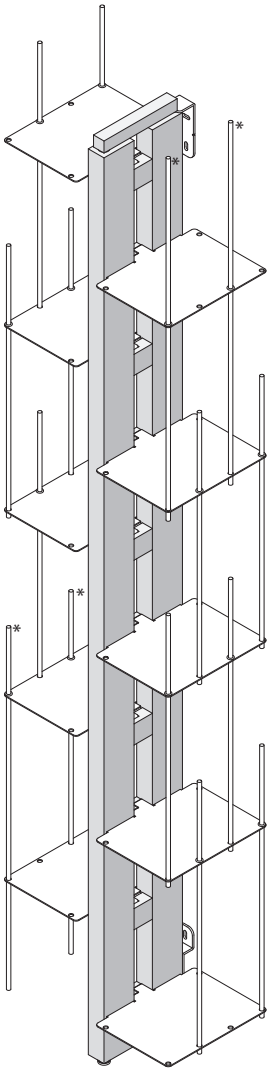

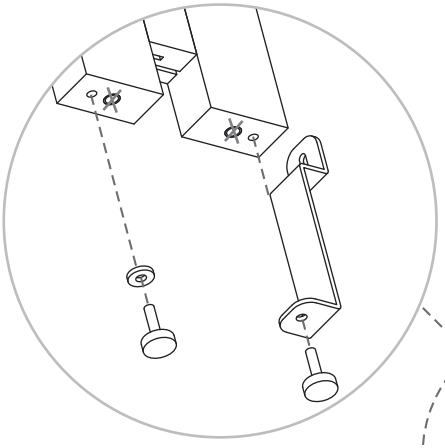

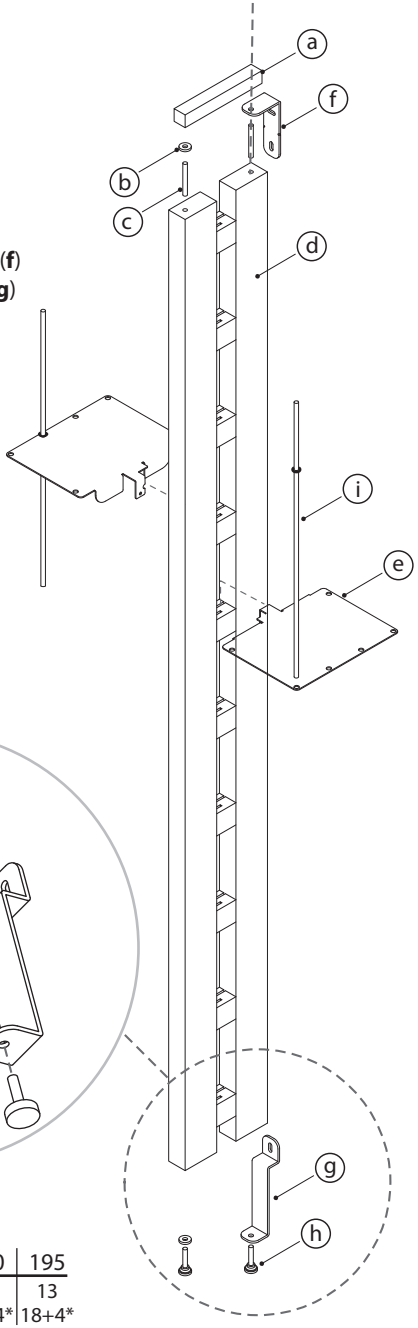

** altezza cm	105	150	195
n° mensole	7	10	13
n° fermalibri	8+4*	12+4*	18+4*

* bacchette h60

1° fase fissaggio basso

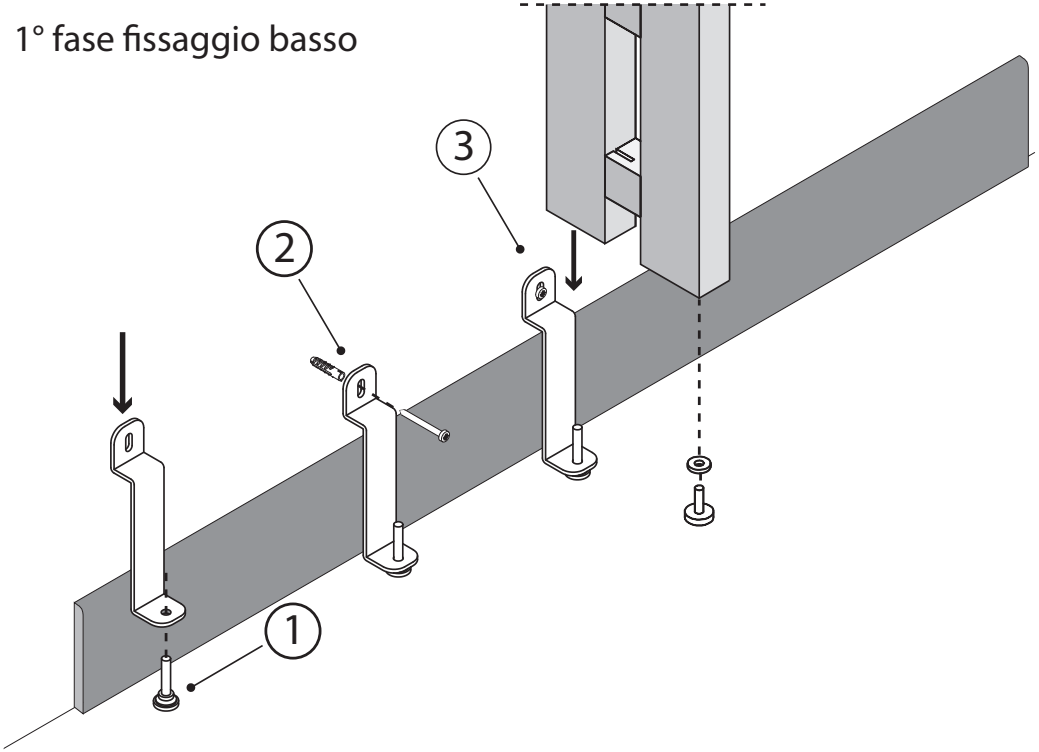

2° fase fissaggio in alto

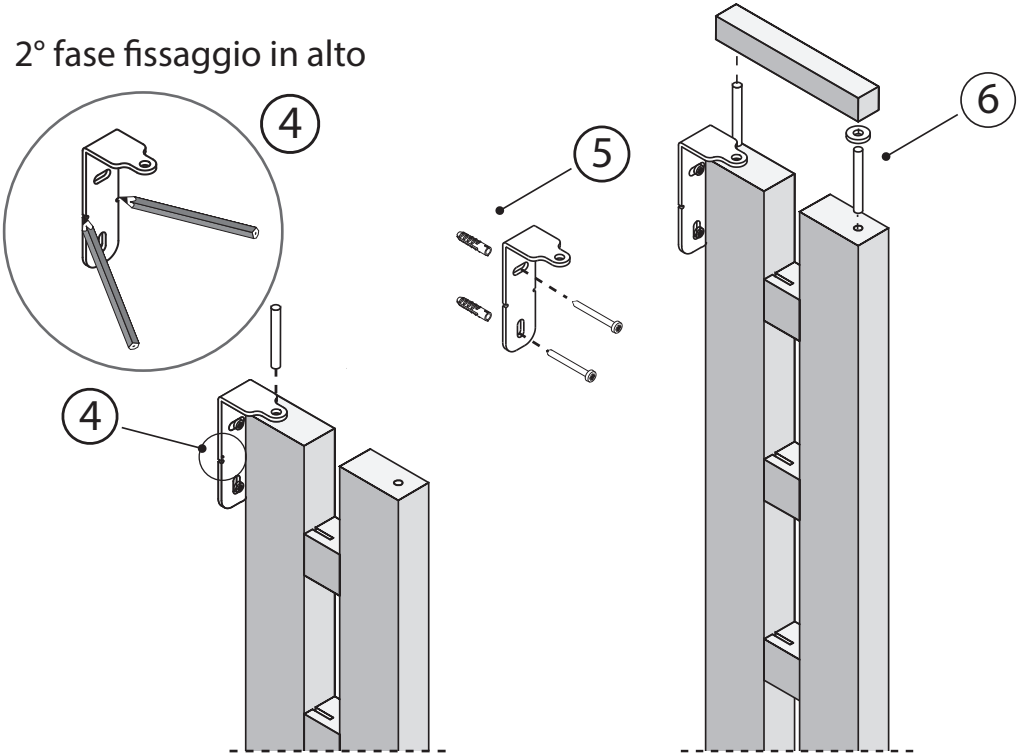

Inserimento piedini

le Zie di Milano

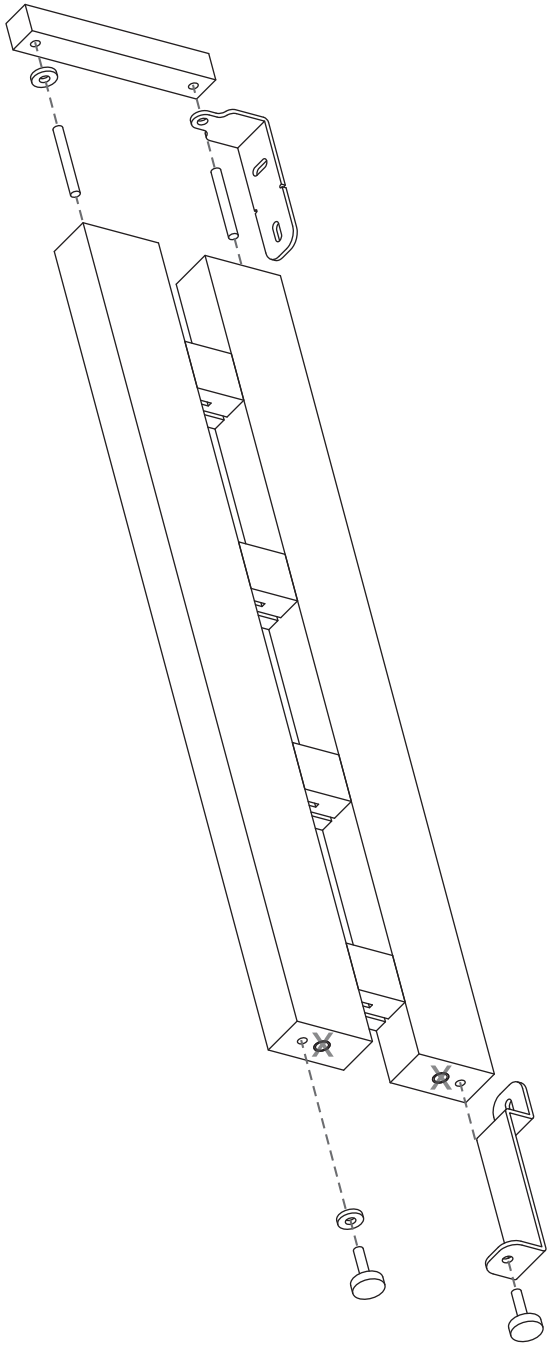

Zia Ortensia | Veronica | Bice | Gaia | Flora

le Zie di Milano

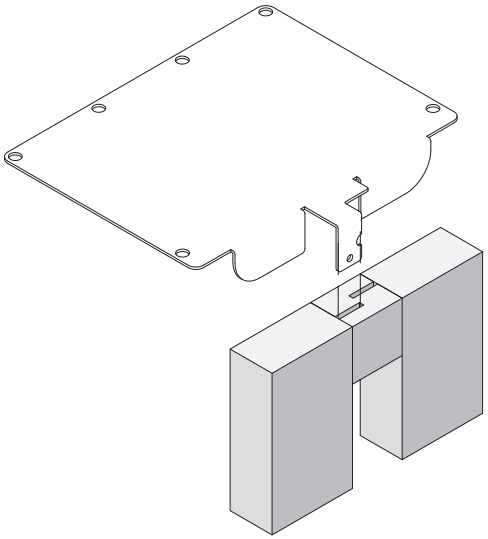

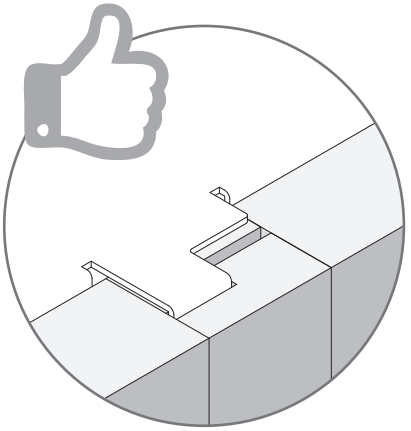

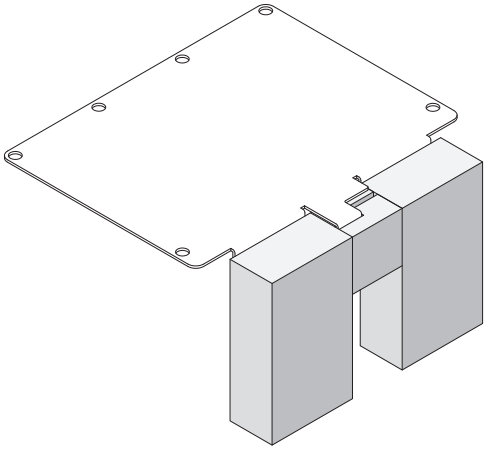

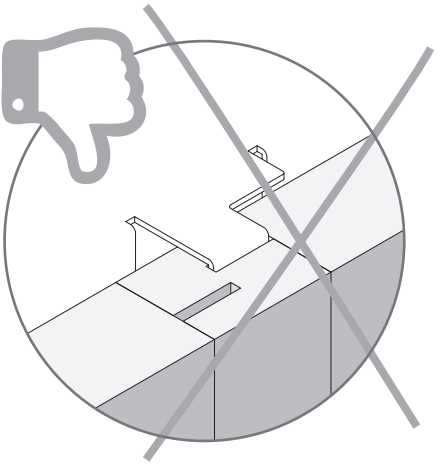

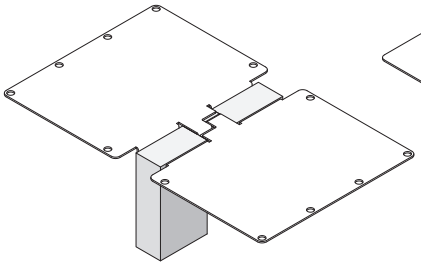

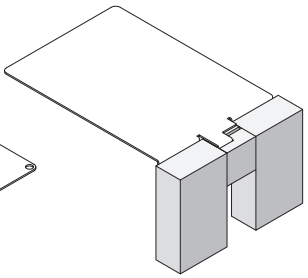

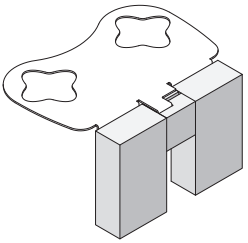

Feltrini correttivi

le Zie di Milano
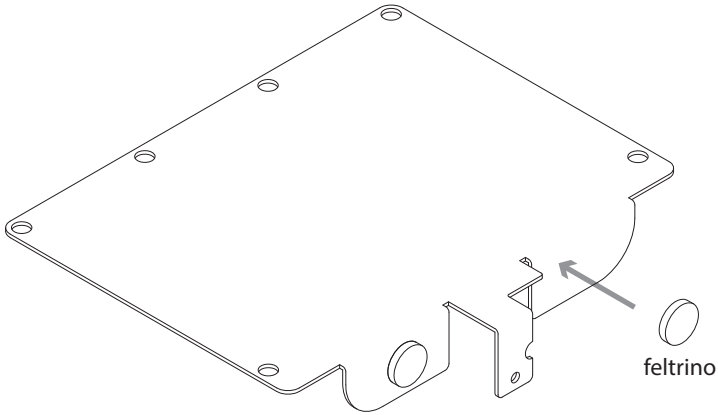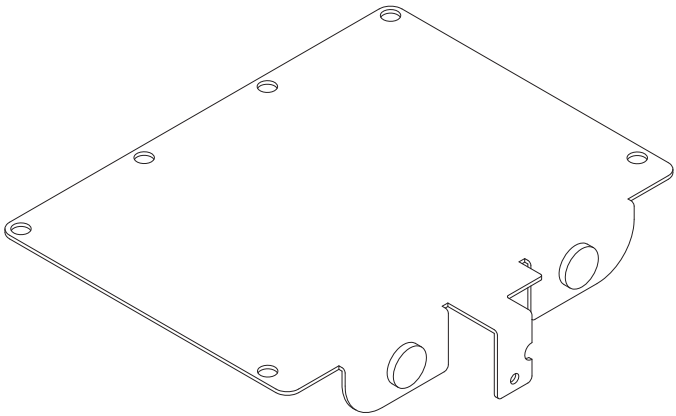
feltrini correttivi per l'inclinazione delle mensole
n. 2 feltrini per ogni mensola