le Zie di Milano

Zia Babele

LE ZIE DI MILANO | SCHEDE TECNICHE

2014

le Zie di Milano

LE ZIE DI MILANO | Zia Babele

i castelli

le torri

i portabottiglie

i carrelli

le trottole

Zia Babele

Zia Babele è un sistema componibile in massello di rovere, pensato per il living e adatto a qualsiasi ambiente. Il sistema modulare si sviluppa in 3 soluzioni di contenimento, le trottole, le torri e i castelli, ognuno dei quali è composto da moduli facili da montare senza utensili e personalizzabili con accessori in diversi colori e funzioni. Partendo dal modulo base è possibile impilare fino a 6 elementi, creando torri di diverse altezze, oppure componendo in 3D, nello spazio, castelli con infinite soluzioni d'arredo.
Qualsiasi sia il tuo mondo Zia Babele è pronta ad accoglierlo!

Zia Babele | le torri

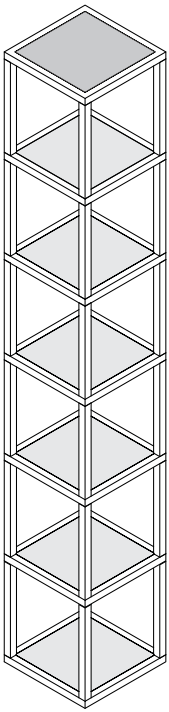

Zia Babele è un sistema componibile pensato per il living ma così eclettico che si adatta a qualsiasi ambiente. Il sistema si sviluppa in 3 elementi: le trottole, le torri e i castelli. Le torri costituiscono l'elemento portante del sistema, da 1 a 6 moduli, possono servire da comodino salendo fino a diventare un insostituibile grande spazio di contenimento.

Capienza | accolgono di tutto in gran quantità, compresi i raccoglitori in A4.

Materiali | struttura, in massello di rovere naturale, i piani e i fianchi (opzionali) sono in acrilico satinato. A richiesta piani e fianchi possono essere di colore: nero, rosso, blu, fumé, trasparente o a specchio. Il fianco con l'anta è trasparente. In dotazione sono fornite 4 bacchette fermalibri per ciascun modulo di ogni torre.

Finiture | per la ceratura utilizziamo solo prodotti naturali privi di additivi chimici.

Montaggio | la zia Babele è semplicissima da montare i moduli si sovrappongono tra di loro senza bisogno di alcuno strumento.

IN + Le torri possono essere lasciate aperte sui lati, oppure usando le bacchette fermalibri là dove occorrono, si possono chiudere i lati che si desiderano, da uno a tutti e quattro usando inoltre come accessorio l'anta trasparente.

ROVERE NATURALE

COD	DESCRIZIONE	h. cm	base cm
BATO1	torre 1 modulo	39	33x33
BATO2	torre 2 moduli	75	33x33
BATO3	torre 3 moduli	110	33x33
BATO4	torre 4 moduli	146	33x33
BATO5	torre 5 moduli	182	33x33
BATO6	torre 6 moduli	218	33x33

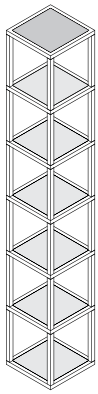

BATO6NA

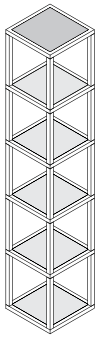

BATO5NA

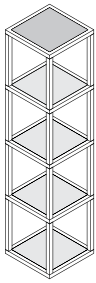

BATO4NA

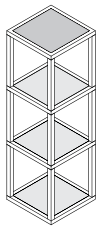

BATO3NA

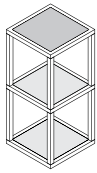

BATO2NA

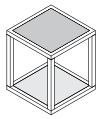

BATO1NA

Zia Babele | le torri

BATO | ROVERE NATURALE

Zia Babele | i castelli

IPOTESI 1 | BACAHP13TO24R33

Zia Babele è un sistema componibile pensato per il living ma così eclettico che si adatta a qualsiasi ambiente. Il sistema si sviluppa in 3 elementi: le trottole, le torri e i castelli.
I castelli, personalizzabili per le proprie esigenze, sono costuiti da moduli (da 1 a 6) impilabili in torri. Tra le torri si possono inserire ripiani orizzontali da 33, 66 , 99 cm o da 99 cm rinforzati.
Il sistema si può sviluppare in tutte le direzioni.

Capienza | accoglie di tutto in gran quantità, compresi i raccoglitori in A4.

Materiali | struttura, in massello di rovere naturale, piani e i fianchi (opzionali) sono in acrilico satinato. A richiesta piani e fianchi possono essere di colore: nero, rosso, blu, fumé, trasparente o a specchio. Il fianco con l'anta è trasparente. In dotazione sono fornite 4 bacchette fermalibri per ciascun modulo di ogni torre.

Finiture | per la ceratura utilizziamo solo prodotti naturali privi di additivi chimici.

Montaggio | la zia Babele è semplicissima da montare i moduli si sovrappongono tra di loro senza bisogno di alcuno strumento.

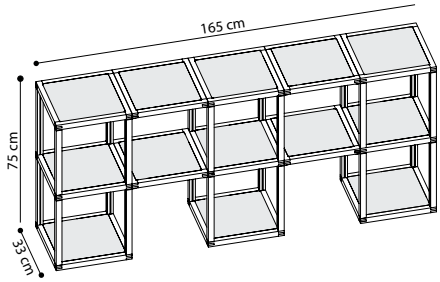

TO1	TO2	TO3	TO4	TO5	TO6	R33	R66	R99	R99R
	3					6			

Zia Babele | i castelli

IPOTESI 1 | BACAHP13TO24R33

BACAHP1 | ROVERE NATURALE
euro (IVA inclusa) 1.530,00

Zia Babele | i castelli

IPOTESI 2 | BACAHP22TO31TO42R662R99R**a***

Zia Babele è un sistema componibile pensato per il living ma così eclettico che si adatta a qualsiasi ambiente. Il sistema si sviluppa in 3 elementi: le trottole, le torri e i castelli.
I castelli, personalizzabili per le proprie esigenze, sono costuiti da moduli (da 1 a 6) impilabili in torri. Tra le torri si possono inserire ripiani orizzontali da 33, 66 , 99 cm o da 99 cm rinforzati.
Il sistema si può sviluppare in tutte le direzioni.

Capienza | accoglie di tutto in gran quantità, compresi i raccoglitori in A4.

Materiali | struttura, in massello di rovere naturale, piani e i fianchi (opzionali) sono in acrilico satinato. A richiesta piani e fianchi possono essere di colore: nero, rosso, blu, fumé, trasparente o a specchio. Il fianco con l'anta è trasparente. In dotazione sono fornite 4 bacchette fermalibri per ciascun modulo di ogni torre.

Finiture | per la ceratura utilizziamo solo prodotti naturali privi di additivi chimici.

Montaggio | la zia Babele è semplicissima da montare i moduli si sovrappongono tra di loro senza bisogno di alcuno strumento.

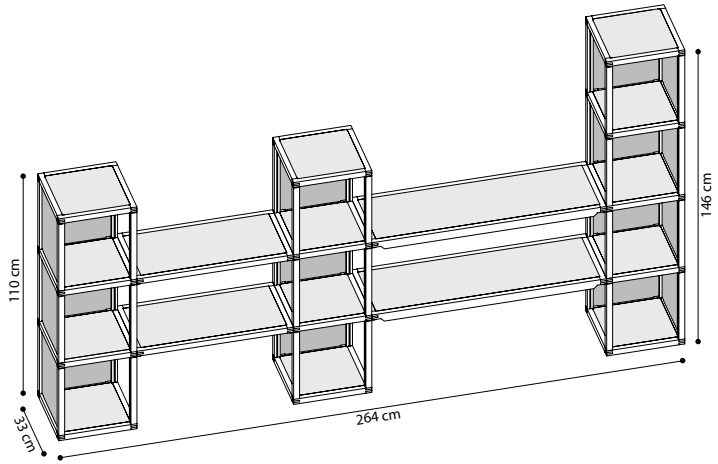

TO1	TO2	TO3	TO4	TO5	TO6	R33	R66	R99	R99R
		2	1				2		2

***accessori | 6FIb11FIr**

FI	FIB	AN	PF	PIF	DIS	PR28	PR32	PB
6b, 11r								

Zia Babele | i castelli

IPOTESI 2 | BACAHP22TO31TO42R662R99R**a***

BACAHP2a* | ROVERE NATURALE
euro (IVA inclusa) 2.280,00

***accessori | 6FIb11FIr**

Zia Babele | i castelli

IPOTESI 3 | BACAHP31TO11TO21TO62R661R99R

Zia Babele è un sistema componibile pensato per il living ma così eclettico che si adatta a qualsiasi ambiente. Il sistema si sviluppa in 3 elementi: le trottole, le torri e i castelli.
I castelli, personalizzabili per le proprie esigenze, sono costuiti da moduli (da 1 a 6) impilabili in torri. Tra le torri si possono inserire ripiani orizzontali da 33, 66 , 99 cm o da 99 cm rinforzati.
Il sistema si può sviluppare in tutte le direzioni.

Capienza | accoglie di tutto in gran quantità, compresi i raccoglitori in A4.

Materiali | struttura, in massello di rovere naturale, piani e i fianchi (opzionali) sono in acrilico satinato. A richiesta piani e fianchi possono essere di colore: nero, rosso, blu, fumé, trasparente o a specchio. Il fianco con l'anta è trasparente. In dotazione sono fornite 4 bacchette fermalibri per ciascun modulo di ogni torre.

Finiture | per la ceratura utilizziamo solo prodotti naturali privi di additivi chimici.

Montaggio | la zia Babele è semplicissima da montare i moduli si sovrappongono tra di loro senza bisogno di alcuno strumento.

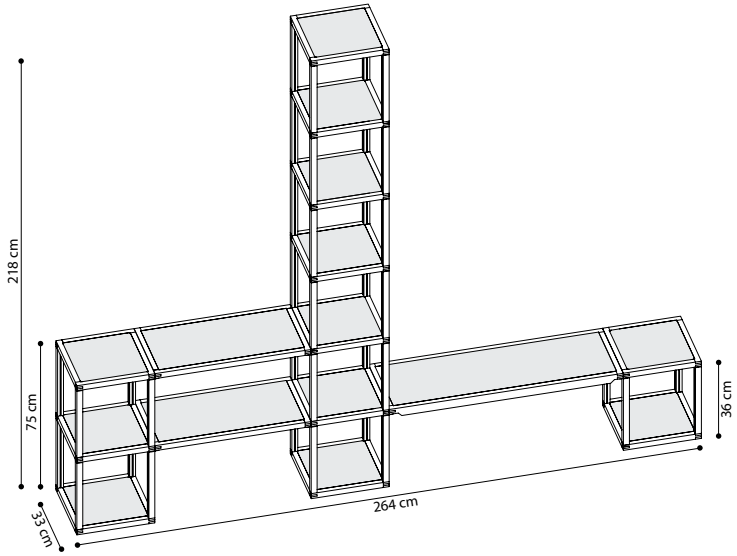

TO1	TO2	TO3	TO4	TO5	TO6	R33	R66	R99	R99R
1	1				1		2		1

Zia Babele | i castelli

IPOTESI 3 | BACAHP31TO11TO21TO62R661R99R

BACAHP3 | ROVERE NATURALE
euro (IVA inclusa) 2.150,00

Zia Babele | i castelli

IPOTESI 4 | BACAHP41TO22TO34R99**a***

Zia Babele è un sistema componibile pensato per il living ma così eclettico che si adatta a qualsiasi ambiente. Il sistema si sviluppa in 3 elementi: le trottole, le torri e i castelli.
I castelli, personalizzabili per le proprie esigenze, sono costuiti da moduli (da 1 a 6) impilabili in torri. Tra le torri si possono inserire ripiani orizzontali da 33, 66 , 99 cm o da 99 cm rinforzati.
Il sistema si può sviluppare in tutte le direzioni.

Capienza | accoglie di tutto in gran quantità, compresi i raccoglitori in A4.

Materiali | struttura, in massello di rovere naturale, piani e i fianchi (opzionali) sono in acrilico satinato. A richiesta piani e fianchi possono essere di colore: nero, rosso, blu, fumé, trasparente o a specchio. Il fianco con l'anta è trasparente. In dotazione sono fornite 4 bacchette fermalibri per ciascun modulo di ogni torre.

Finiture | per la ceratura utilizziamo solo prodotti naturali privi di additivi chimici.

Montaggio | la zia Babele è semplicissima da montare i moduli si sovrappongono tra di loro senza bisogno di alcuno strumento.

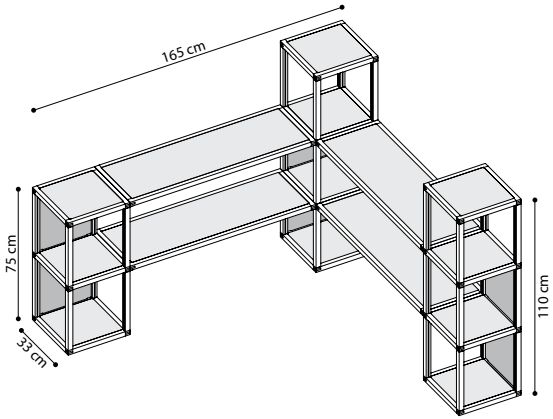

TO1	TO2	TO3	TO4	TO5	TO6	R33	R66	R99	R99R
	1	2						4	

***accessori | 6FIn**

FI	AN	PF	PIF	DIS	PR28	PR32	PB
6n							

Zia Babele | i castelli

IPOTESI 4 | BACAHP41TO22TO34R99**a***

BACAHP4a* | ROVERE NATURALE
euro (IVA inclusa) 1.800,00

***accessori | 6FIn**

Zia Babele | i castelli

IPOTESI 5 | BACAHP52TO42R991R99R**a***

Zia Babele è un sistema componibile pensato per il living ma così eclettico che si adatta a qualsiasi ambiente. Il sistema si sviluppa in 3 elementi: le trottole, le torri e i castelli.
I castelli, personalizzabili per le proprie esigenze, sono costuiti da moduli (da 1 a 6) impilabili in torri. Tra le torri si possono inserire ripiani orizzontali da 33, 66 , 99 cm o da 99 cm rinforzati.
Il sistema si può sviluppare in tutte le direzioni.

Capienza | accoglie di tutto in gran quantità, compresi i raccoglitori in A4.

Materiali | struttura, in massello di rovere naturale, piani e i fianchi (opzionali) sono in acrilico satinato. A richiesta piani e fianchi possono essere di colore: nero, rosso, blu, fumé, trasparente o a specchio. Il fianco con l'anta è trasparente. In dotazione sono fornite 4 bacchette fermalibri per ciascun modulo di ogni torre.

Finiture | per la ceratura utilizziamo solo prodotti naturali privi di additivi chimici.

Montaggio | la zia Babele è semplicissima da montare i moduli si sovrappongono tra di loro senza bisogno di alcuno strumento.

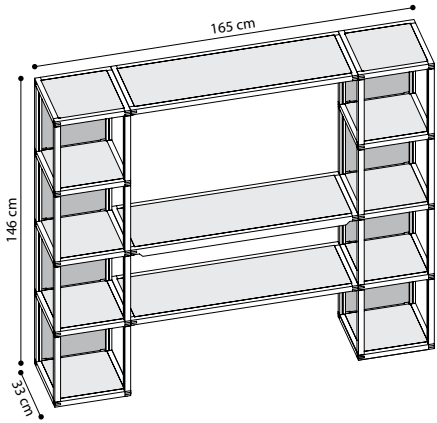

TO1	TO2	TO3	TO4	TO5	TO6	R33	R66	R99	R99R
			2					3	1

***accessori | 8FIf**

FI	AN	PF	PIF	DIS	PR28	PR32	PB
8f							

Zia Babele | i castelli

IPOTESI 5 | BACAHP52TO42R991R99R**a***

BACAHP5a* | ROVERE NATURALE
euro (IVA inclusa) 1.830,00

***accessori | 8FIf**

Zia Babele | i castelli

IPOTESI 6 | BACAHP63TO510R33

Zia Babele è un sistema componibile pensato per il living ma così eclettico che si adatta a qualsiasi ambiente. Il sistema si sviluppa in 3 elementi: le trottole, le torri e i castelli.
I castelli, personalizzabili per le proprie esigenze, sono costuiti da moduli (da 1 a 6) impilabili in torri. Tra le torri si possono inserire ripiani orizzontali da 33, 66 , 99 cm o da 99 cm rinforzati.
Il sistema si può sviluppare in tutte le direzioni.

Capienza | accoglie di tutto in gran quantità, compresi i raccoglitori in A4.

Materiali | struttura, in massello di rovere naturale, piani e i fianchi (opzionali) sono in acrilico satinato. A richiesta piani e fianchi possono essere di colore: nero, rosso, blu, fumé, trasparente o a specchio. Il fianco con l'anta è trasparente. In dotazione sono fornite 4 bacchette fermalibri per ciascun modulo di ogni torre.

Finiture | per la ceratura utilizziamo solo prodotti naturali privi di additivi chimici.

Montaggio | la zia Babele è semplicissima da montare i moduli si sovrappongono tra di loro senza bisogno di alcuno strumento.

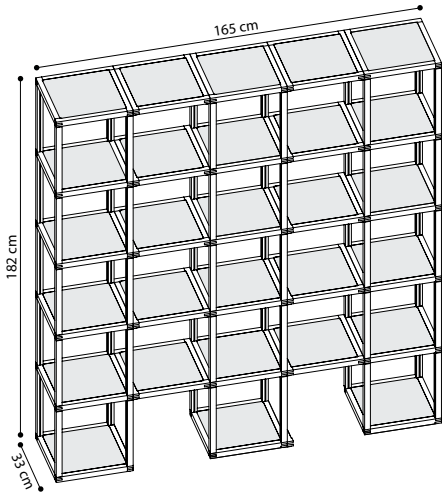

TO1	TO2	TO3	TO4	TO5	TO6	R33	R66	R99	R99R
					3	12			

Zia Babele | i castelli

IPOTESI 6 | BACAHP63TO510R33

BACAHP6 | ROVERE NATURALE
euro (IVA inclusa) 2.700,00

Zia Babele | i castelli

IPOTESI 7 | BACAHP74TO26R331R99

Zia Babele è un sistema componibile pensato per il living ma così eclettico che si adatta a qualsiasi ambiente. Il sistema si sviluppa in 3 elementi: le trottole, le torri e i castelli.
I castelli, personalizzabili per le proprie esigenze, sono costuiti da moduli (da 1 a 6) impilabili in torri. Tra le torri si possono inserire ripiani orizzontali da 33, 66 , 99 cm o da 99 cm rinforzati.
Il sistema si può sviluppare in tutte le direzioni.

Capienza | accoglie di tutto in gran quantità, compresi i raccoglitori in A4.

Materiali | struttura, in massello di rovere naturale, piani e i fianchi (opzionali) sono in acrilico satinato. A richiesta piani e fianchi possono essere di colore: nero, rosso, blu, fumé, trasparente o a specchio. Il fianco con l'anta è trasparente. In dotazione sono fornite 4 bacchette fermalibri per ciascun modulo di ogni torre.

Finiture | per la ceratura utilizziamo solo prodotti naturali privi di additivi chimici.

Montaggio | la zia Babele è semplicissima da montare i moduli si sovrappongono tra di loro senza bisogno di alcuno strumento.

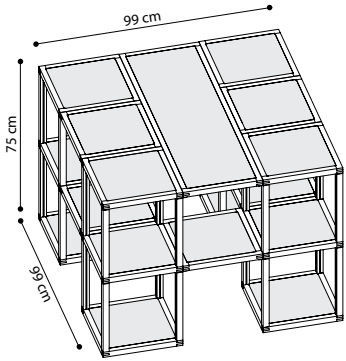

TO1	TO2	TO3	TO4	TO5	TO6	R33	R66	R99	R99R
	4					10		1	

Zia Babele | i castelli

IPOTESI 7 | BACAHP74TO210R331R99

BACAHP7 | ROVERE NATURALE
euro (IVA inclusa) 1.970,00

Zia Babele | i castelli

IPOTESI 8 | BACAHP81TO11TO21TO31TO41TO51TO615R33

Zia Babele è un sistema componibile pensato per il living ma così eclettico che si adatta a qualsiasi ambiente. Il sistema si sviluppa in 3 elementi: le trottole, le torri e i castelli.
I castelli, personalizzabili per le proprie esigenze, sono costuiti da moduli (da 1 a 6) impilabili in torri. Tra le torri si possono inserire ripiani orizzontali da 33, 66 , 99 cm o da 99 cm rinforzati.
Il sistema si può sviluppare in tutte le direzioni.

Capienza | accoglie di tutto in gran quantità, compresi i raccoglitori in A4.

Materiali | struttura, in massello di rovere naturale, piani e i fianchi (opzionali) sono in acrilico satinato. A richiesta piani e fianchi possono essere di colore: nero, rosso, blu, fumé, trasparente o a specchio. Il fianco con l'anta è trasparente. In dotazione sono fornite 4 bacchette fermalibri per ciascun modulo di ogni torre.

Finiture | per la ceratura utilizziamo solo prodotti naturali privi di additivi chimici.

Montaggio | la zia Babele è semplicissima da montare i moduli si sovrappongono tra di loro senza bisogno di alcuno strumento.

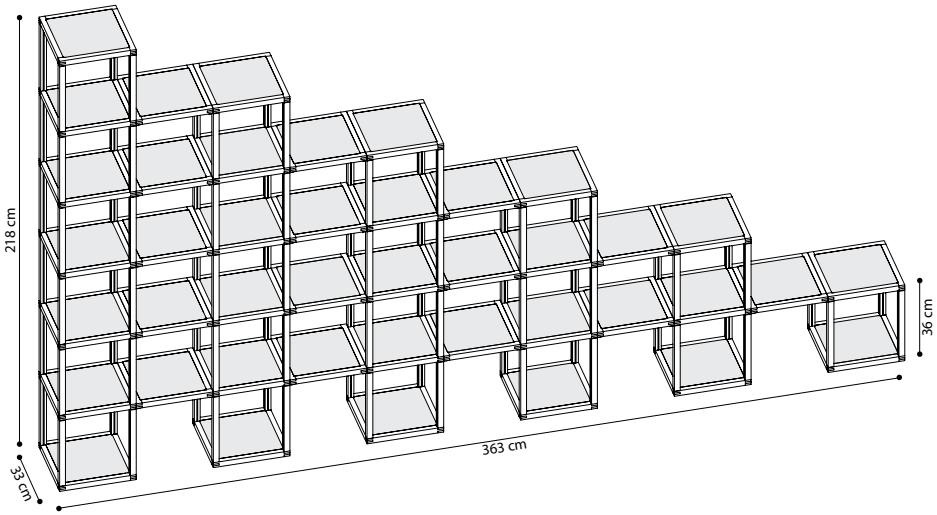

TO1	TO2	TO3	TO4	TO5	TO6	R33	R66	R99	R99R
1	1	1	1	1	1	15			

le Zie di Milano

Zia Babele | i castelli

IPOTESI 8 | BACAHP81TO11TO21TO31TO41TO51TO615R33

BACAHP8 | ROVERE NATURALE
euro (IVA inclusa) 4.250,00

Zia Babele | i castelli

IPOTESI 9 | BACAHP92TO66R33

Zia Babele è un sistema componibile pensato per il living ma così eclettico che si adatta a qualsiasi ambiente. Il sistema si sviluppa in 3 elementi: le trottole, le torri e i castelli.
I castelli, personalizzabili per le proprie esigenze, sono costuiti da moduli (da 1 a 6) impilabili in torri. Tra le torri si possono inserire ripiani orizzontali da 33, 66 , 99 cm o da 99 cm rinforzati.
Il sistema si può sviluppare in tutte le direzioni.

Capienza | accoglie di tutto in gran quantità, compresi i raccoglitori in A4.

Materiali | struttura, in massello di rovere naturale, piani e i fianchi (opzionali) sono in acrilico satinato. A richiesta piani e fianchi possono essere di colore: nero, rosso, blu, fumé, trasparente o a specchio. Il fianco con l'anta è trasparente. In dotazione sono fornite 4 bacchette fermalibri per ciascun modulo di ogni torre.

Finiture | per la ceratura utilizziamo solo prodotti naturali privi di additivi chimici.

Montaggio | la zia Babele è semplicissima da montare i moduli si sovrappongono tra di loro senza bisogno di alcuno strumento.

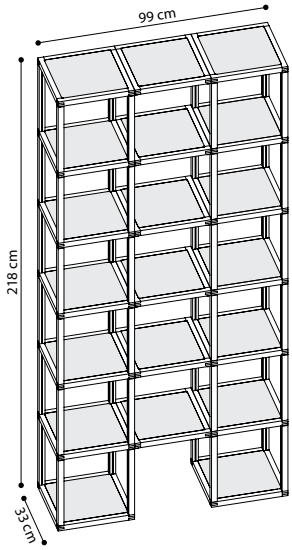

TO1	TO2	TO3	TO4	TO5	TO6	R33	R66	R99	R99R
					2	7			

Zia Babele | i castelli

IPOTESI 9 | BACAHP92TO66R33

BACAHP9 | ROVERE NATURALE
euro (IVA inclusa) 2.350,00

Zia Babele | i castelli

IPOTESI 10 | BACAHP102TO65R66

Zia Babele è un sistema componibile pensato per il living ma così eclettico che si adatta a qualsiasi ambiente. Il sistema si sviluppa in 3 elementi: le trottole, le torri e i castelli.
I castelli, personalizzabili per le proprie esigenze, sono costuiti da moduli (da 1 a 6) impilabili in torri. Tra le torri si possono inserire ripiani orizzontali da 33, 66 , 99 cm o da 99 cm rinforzati.
Il sistema si può sviluppare in tutte le direzioni.

Capienza | accoglie di tutto in gran quantità, compresi i raccoglitori in A4.

Materiali | struttura, in massello di rovere naturale, piani e i fianchi (opzionali) sono in acrilico satinato. A richiesta piani e fianchi possono essere di colore: nero, rosso, blu, fumé, trasparente o a specchio. Il fianco con l'anta è trasparente. In dotazione sono fornite 4 bacchette fermalibri per ciascun modulo di ogni torre.

Finiture | per la ceratura utilizziamo solo prodotti naturali privi di additivi chimici.

Montaggio | la zia Babele è semplicissima da montare i moduli si sovrappongono tra di loro senza bisogno di alcuno strumento.

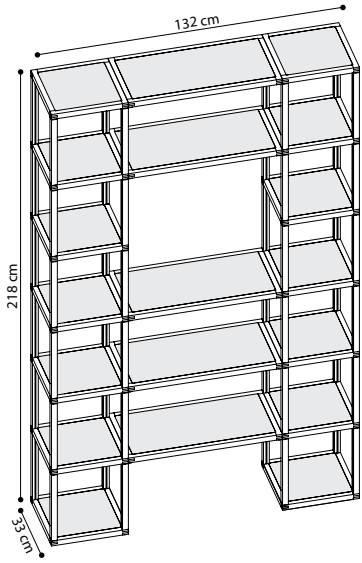

TO1	TO2	TO3	TO4	TO5	TO6	R33	R66	R99	R99R
					2		6		

le Zie di Milano

Zia Babele | i castelli

IPOTESI 10 | BACAHP102TO65R66

BACAHP10 | ROVERE NATURALE
euro (IVA inclusa) 2.380,00

Zia Babele | i castelli

IPOTESI 11 | BACAHP112TO64R992R99R

Zia Babele è un sistema componibile pensato per il living ma così eclettico che si adatta a qualsiasi ambiente. Il sistema si sviluppa in 3 elementi: le trottole, le torri e i castelli.
I castelli, personalizzabili per le proprie esigenze, sono costuiti da moduli (da 1 a 6) impilabili in torri. Tra le torri si possono inserire ripiani orizzontali da 33, 66 , 99 cm o da 99 cm rinforzati.
Il sistema si può sviluppare in tutte le direzioni.

Capienza | accoglie di tutto in gran quantità, compresi i raccoglitori in A4.

Materiali | struttura, in massello di rovere naturale, piani e i fianchi (opzionali) sono in acrilico satinato. A richiesta piani e fianchi possono essere di colore: nero, rosso, blu, fumé, trasparente o a specchio. Il fianco con l'anta è trasparente. In dotazione sono fornite 4 bacchette fermalibri per ciascun modulo di ogni torre.

Finiture | per la ceratura utilizziamo solo prodotti naturali privi di additivi chimici.

Montaggio | la zia Babele è semplicissima da montare i moduli si sovrappongono tra di loro senza bisogno di alcuno strumento.

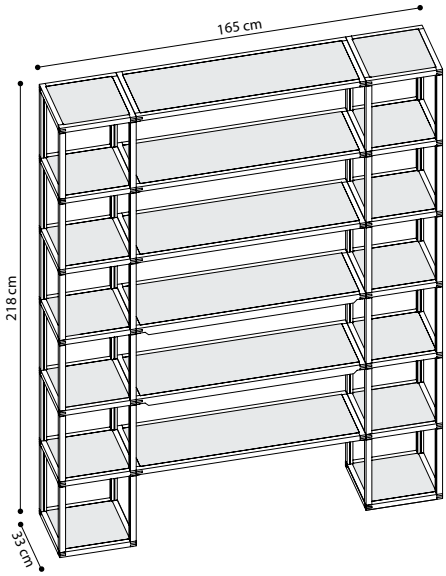

TO1	TO2	TO3	TO4	TO5	TO6	R33	R66	R99	R99R
					2			5	2

Zia Babele | i castelli

IPOTESI 11 | BACAHP112TO64R992R99R

BACAHP11 | ROVERE NATURALE
euro (IVA inclusa) 2.690,00

Zia Babele | i castelli

IPOTESI 12 | BACAHP123TO65R334R66

Zia Babele è un sistema componibile pensato per il living ma così eclettico che si adatta a qualsiasi ambiente. Il sistema si sviluppa in 3 elementi: le trottole, le torri e i castelli.
I castelli, personalizzabili per le proprie esigenze, sono costuiti da moduli (da 1 a 6) impilabili in torri. Tra le torri si possono inserire ripiani orizzontali da 33, 66 , 99 cm o da 99 cm rinforzati.
Il sistema si può sviluppare in tutte le direzioni.

Capienza | accoglie di tutto in gran quantità, compresi i raccoglitori in A4.

Materiali | struttura, in massello di rovere naturale, piani e i fianchi (opzionali) sono in acrilico satinato. A richiesta piani e fianchi possono essere di colore: nero, rosso, blu, fumé, trasparente o a specchio. Il fianco con l'anta è trasparente. In dotazione sono fornite 4 bacchette fermalibri per ciascun modulo di ogni torre.

Finiture | per la ceratura utilizziamo solo prodotti naturali privi di additivi chimici.

Montaggio | la zia Babele è semplicissima da montare i moduli si sovrappongono tra di loro senza bisogno di alcuno strumento.

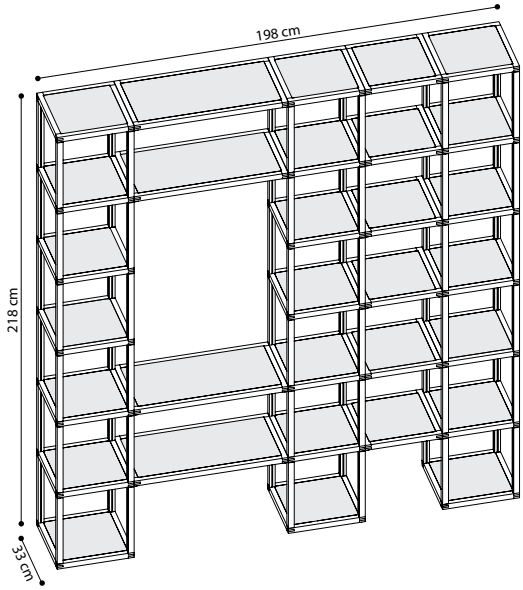

TO1	TO2	TO3	TO4	TO5	TO6	R33	R66	R99	R99R
					3	7	4		

le Zie di Milano

Zia Babele | i castelli

IPOTESI 12 | BACAHP123TO65R334R66

BACAHP12 | ROVERE NATURALE
euro (IVA inclusa) 3.450,00

Zia Babele | i castelli

IPOTESI 13 | BACAHP133TO66R332R991R99R

Zia Babele è un sistema componibile pensato per il living ma così eclettico che si adatta a qualsiasi ambiente. Il sistema si sviluppa in 3 elementi: le trottole, le torri e i castelli.
I castelli, personalizzabili per le proprie esigenze, sono costuiti da moduli (da 1 a 6) impilabili in torri. Tra le torri si possono inserire ripiani orizzontali da 33, 66 , 99 cm o da 99 cm rinforzati.
Il sistema si può sviluppare in tutte le direzioni.

Capienza | accoglie di tutto in gran quantità, compresi i raccoglitori in A4.

Materiali | struttura, in massello di rovere naturale, piani e i fianchi (opzionali) sono in acrilico satinato. A richiesta piani e fianchi possono essere di colore: nero, rosso, blu, fumé, trasparente o a specchio. Il fianco con l'anta è trasparente. In dotazione sono fornite 4 bacchette fermalibri per ciascun modulo di ogni torre.

Finiture | per la ceratura utilizziamo solo prodotti naturali privi di additivi chimici.

Montaggio | la zia Babele è semplicissima da montare i moduli si sovrappongono tra di loro senza bisogno di alcuno strumento.

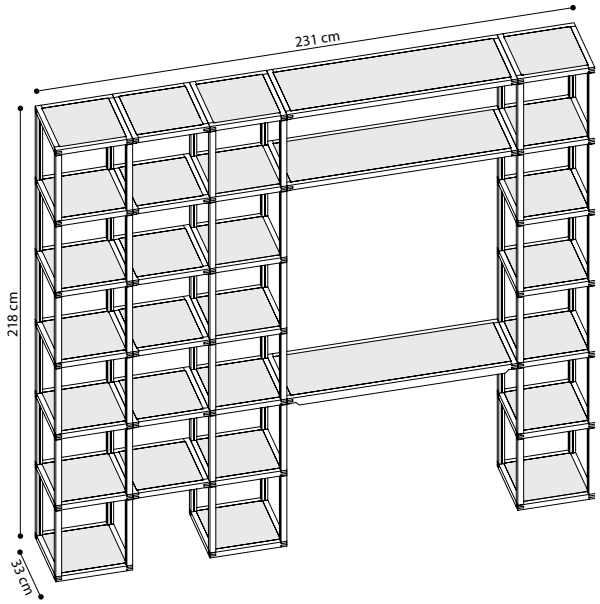

TO1	TO2	TO3	TO4	TO5	TO6	R33	R66	R99	R99R
					3	6		2	1

le Zie di Milano

Zia Babele | i castelli

IPOTESI 13 | BACAHP133TO66R332R991R99R

BACAHP13 | ROVERE NATURALE
euro (IVA inclusa) 3.500,00

Zia Babele | i castelli

IPOTESI 14 | BACAHP144TO66R335R663R992R99R

Zia Babele è un sistema componibile pensato per il living ma così eclettico che si adatta a qualsiasi ambiente. Il sistema si sviluppa in 3 elementi: le trottole, le torri e i castelli.
I castelli, personalizzabili per le proprie esigenze, sono costuiti da moduli (da 1 a 6) impilabili in torri. Tra le torri si possono inserire ripiani orizzontali da 33, 66 , 99 cm o da 99 cm rinforzati.
Il sistema si può sviluppare in tutte le direzioni.

Capienza | accoglie di tutto in gran quantità, compresi i raccoglitori in A4.

Materiali | struttura, in massello di rovere naturale, piani e i fianchi (opzionali) sono in acrilico satinato. A richiesta piani e fianchi possono essere di colore: nero, rosso, blu, fumé, trasparente o a specchio. Il fianco con l'anta è trasparente. In dotazione sono fornite 4 bacchette fermalibri per ciascun modulo di ogni torre.

Finiture | per la ceratura utilizziamo solo prodotti naturali privi di additivi chimici.

Montaggio | la zia Babele è semplicissima da montare i moduli si sovrappongono tra di loro senza bisogno di alcuno strumento.

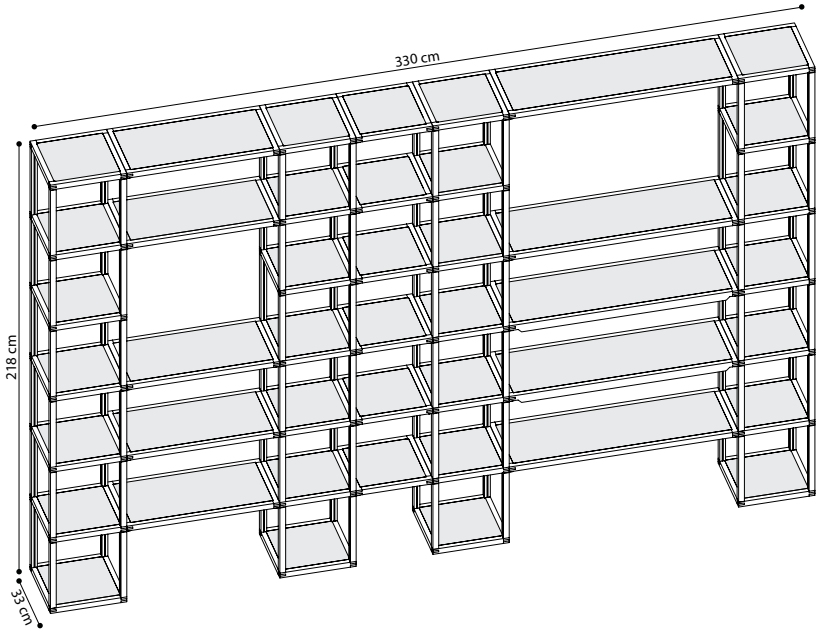

TO1	TO2	TO3	TO4	TO5	TO6	R33	R66	R99	R99R
					4	7	6	4	2

Zia Babele | i castelli

IPOTESI 14 | BACAHP144TO66R335R663R992R99R

BACAHP14 | ROVERE NATURALE
euro (IVA inclusa) 5.200,00

Zia Babele | le trottole

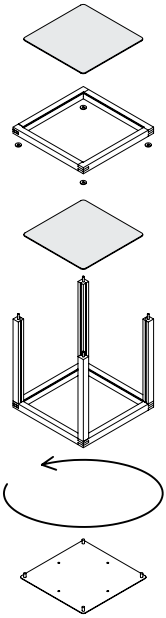

Zia Babele è un sistema componibile pensato per il living ma così eclettico che si adatta a qualsiasi ambiente. Il sistema si sviluppa in 3 elementi: le trottole, le torri e i castelli. Le trottole sono delle torri girevoli, ottenute impilando fino a quattro moduli.

Capienza | accolgono di tutto in gran quantità, compresi i raccoglitori in A4.

Materiali | struttura, in massello di rovere naturale, i piani e i fianchi (opzionali) sono in acrilico satinato. A richiesta piani e fianchi possono essere di colore: nero, rosso, blu, fumé, trasparente o a specchio. Il fianco con l'anta è trasparente. In dotazione sono fornite 4 bacchette fermalibri per ciascun modulo di ogni torre.

Finiture | per la ceratura utilizziamo solo prodotti naturali privi di additivi chimici.

Montaggio | la zia Babele è semplicissima da montare i moduli si sovrappongono tra di loro senza bisogno di alcuno strumento.

IN + La flessibilità di personalizzazione consente una grande eterogeneità di utilizzo: da trottola libreria a trottola bar oppure trottola da tavolo composta da un unico modulo girevole.

ROVERE NATURALE

COD	DESCRIZIONE	h. cm	base cm	b. girevole Ø
BATR1	torre 1 modulo	39	33x33	28
BATR2	torre 2 moduli	75	33x33	28
BATR3	torre 3 moduli	110	33x33	32
BATR4	torre 4 moduli	146	33x33	32

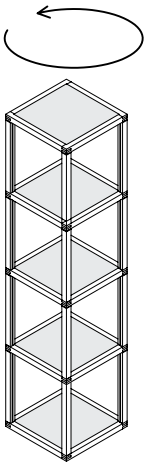

BATR4

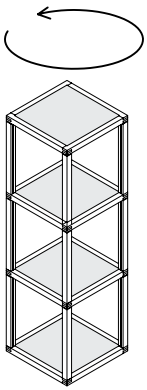

BATR3

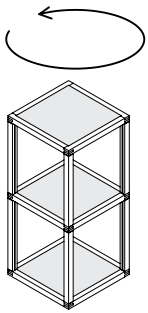

BATR2

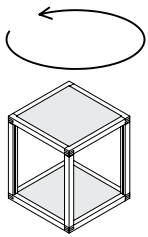

BATR1

Zia Babele | le trottole

BATR3 | ROVERE NATURALE
euro (IVA inclusa) 558,00

BATR2 | ROVERE NATURALE
euro (IVA inclusa) 414,00

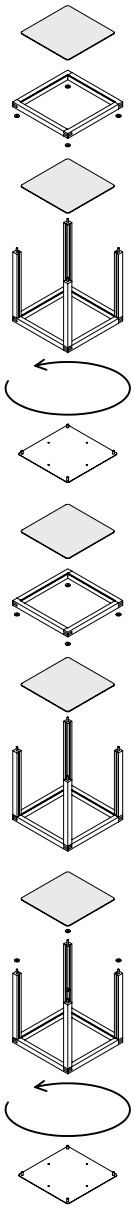

Zia Babele | le trottole

CONCETTO 2 | BATRCN21TR11TR2**a***

Zia Babele è un sistema componibile pensato per il living ma così eclettico che si adatta a qualsiasi ambiente. Il sistema si sviluppa in 3 elementi: le trottole, le torri e i castelli. Le trottole sono delle torri girevoli, ottenute impilando fino a quattro moduli.

Capienza | accolgono di tutto in gran quantità, compresi i raccoglitori in A4.

Materiali | struttura, in massello di rovere naturale, i piani e i fianchi (opzionali) sono in acrilico satinato. A richiesta piani e fianchi possono essere di colore: nero, rosso, blu, fumé, trasparente o a specchio. Il fianco con l'anta è trasparente. In dotazione sono fornite 4 bacchette fermalibri per ciascun modulo di ogni torre.

Finiture | per la ceratura utilizziamo solo prodotti naturali privi di additivi chimici.

Montaggio | la zia Babele è semplicissima da montare i moduli si sovrappongono tra di loro senza bisogno di alcuno strumento.

IN + La flessibilità di personalizzazione consente una grande eterogeneità di utilizzo: da trottola libreria a trottola bar oppure trottola da tavolo composta da un unico modulo girevole.

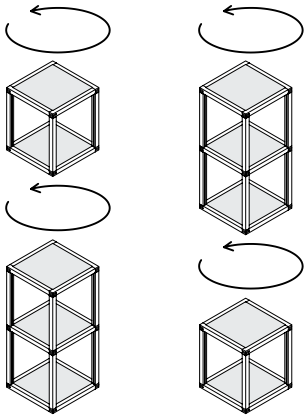

TR1	TR2	TR3	TR4	h. cm	base cm	b. girevole Ø
1	1			114	33	28 (2 pezzi)

***accessori | 3FIf1ANt**

FI	AN	PF	PIF	DIS	PR28	PR32	PB
3f	1t						

Zia Babele | le trottole

CONCETTO 2 | BATRCN21TR11TR2**a***

BATRCN2a* | ROVERE NATURALE
euro (IVA inclusa) 756,00

BATRCN2a* | ROVERE NATURALE
duplice possibilità di montaggio

Zia Babele | portabottiglie

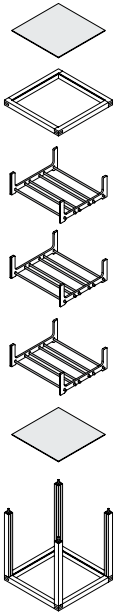

Zia Babele portabottiglie può essere a torre (da 1 a 3 moduli sovrapposti) o a trottola (da 1 modulo).

Capienza | ogni modulo può contenere fino a 9 bottiglie.

Materiali | struttura, in massello di rovere naturale, i piani e i fianchi (opzionali) sono in acrilico satinato. A richiesta piani e fianchi possono essere di colore: nero, rosso, blu, fumé, trasparente o a specchio.

Finiture | per la ceratura utilizziamo solo prodotti naturali privi di additivi chimici.

Montaggio | la zia Babele è semplicissima da montare i moduli si sovrappongono tra di loro senza bisogno di alcuno strumento.

IN + La flessibilità di personalizzazione consente una grande eterogeneità di utilizzo: da trottola libreria a trottola bar oppure trottola da tavolo composta da un unico modulo girevole.

ROVERE NATURALE

COD	DESCRIZIONE	h. cm	base cm	b. girevole Ø
BAPO1	torre 1 modulo	39	33x33	
BAPO2	torre 2 moduli	75	33x33	
BAPO3	torre 3 moduli	110	33x33	
BAPR1	trottola 1 modulo	39	33x33	28

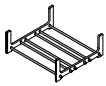

PB accessorio porta bottiglie

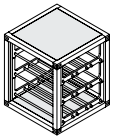

BAPO1

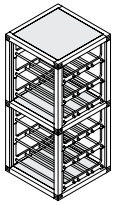

BAPO2

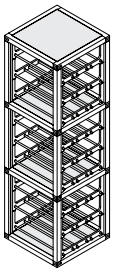

BAPO3

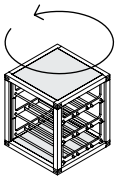

BAPR1

Zia Babele | portabottiglie

PB accessorio porta bottiglie cad. euro (IVA inclusa) 21,00

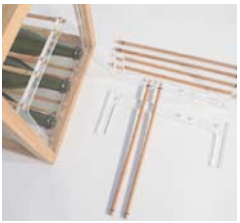

BAPO1 | ROVERE NATURALE
euro (IVA inclusa) 299,00

BAPO2 | ROVERE NATURALE
euro (IVA inclusa) 570,00

Zia Babele | i carrelli

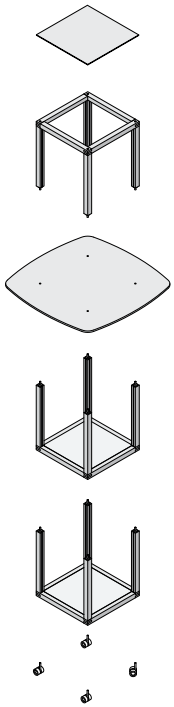

Zia Babele si propone in una versione particolare: come carrello e come tavolino di servizio utilizzabile in piedi o con gli sgabelli.
Versatile nell'uso per gli anbienti di casa, nei luoghi pubblici può essere impiegato senza rotelle come postazione di servizio per consumo di bevande e vivande che come tavolo di sostegno per compilazione o semplicemente come espositore. Disponibile anche la versione a tavolino h 78cm senza modulo superiore.

Dimensioni | 66X66cm H77 |H115cm.

Materiali | struttura, in massello di rovere naturale, tavolo intermedio 60X60 cm con bordi arrotondati in acrilico spessore 6mm. colori vari, piani e i fianchi (opzionali) sono in acrilico satinato. A richiesta piani e fianchi possono essere di colore: nero, rosso, blu, fumé, trasparente o a specchio. Rotelle pivottanti.

Finiture | per la ceratura utilizziamo solo prodotti naturali privi di additivi chimici.

Montaggio | la zia Babele è semplicissima da montare i moduli si sovrappongono tra di loro senza bisogno di alcuno strumento.

IN + i carrelli accolgono tutti gli accessori disponibili per Zia Babele.

*= IVA inclusa

	COD	DESCRIZIONE	h. cm	base cm	accessori
ROVERE NATURALE	BACR77	carrello 2 moduli	77	61x61	
	BACR115	carrello 3 moduli	115	61x61	
	BACR115PB3	carrello 3 moduli	115	61x61	3 porta bottiglie
	BACR115PB6	carrello 3 moduli	115	61x61	6 porta bottiglie

BACR77

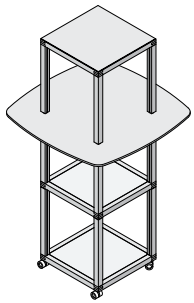

BACR115

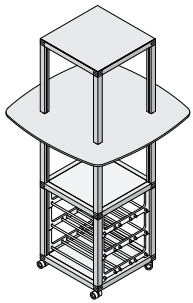

BACR115PB3

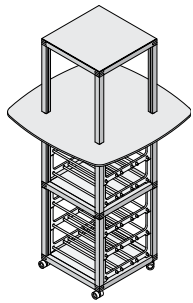

BACR115PB6

Zia Babele | i carrelli

BACR77 | ROVERE NATURALE
euro (IVA inclusa) 450,00

BACR115PB3 | ROVERE NATURALE
euro (IVA inclusa) 639,00

Zia Babele | portalibri/CD

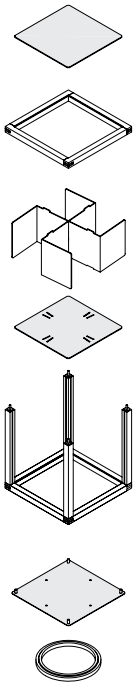

Zia Babele è un sistema componibile pensato per il living ma così eclettico che si adatta a qualsiasi ambiente. Il sistema si sviluppa in 3 elementi: le trottole, le torri e i castelli. Le trottole di Zia Babele diventano porta CD e librerie all'inglese dalle mille sfaccettature! Il fermalibri con il piano separatore è l'accessorio che permette di ottimizzare ogni trottola e accogliere libri di ogni dimensione e CD in modo compatto e ordinato.

Capienza | accolgono di tutto in gran quantità, con mezzo elemento fermalibro anche i raccoglitori in A4.

Materiali | struttura, in massello di rovere naturale, i piani e i fermalibri sono in acrilico satinato.

Finiture | per la ceratura utilizziamo solo prodotti naturali privi di additivi chimici.

Montaggio | la zia Babele è semplicissima da montare i moduli si sovrappongono tra di loro senza bisogno di alcuno strumento. Anche i fermalibri sono composti da due elementi a incastro su un piano speciale con intagli. Un piano intermedio consente di raddoppiare la capienza per accogliere CD o libri e oggetti di piccola taglia.

IN + per i grandi lettori e amanti della musica, con un piano e fermalibro in aggiunta si può allestire anche il top sfruttando la trottola al meglio.

ROVERE NATURALE

COD	DESCRIZIONE	h. cm	base cm	accessori
BATR1PL1	portalibri 1 modulo	39	33x33	1 fermalibri
BATR2PL2	portalibri 2 moduli	75	33x33	2 fermalibri
BATR3PL3	portalibri 3 moduli	110	33x33	3 fermalibri
BATR4PL4	portalibri 4 moduli	146	33x33	4 fermalibri
BATR1CD2	portaCD 1 modulo	39	33x33	2 fermalibri

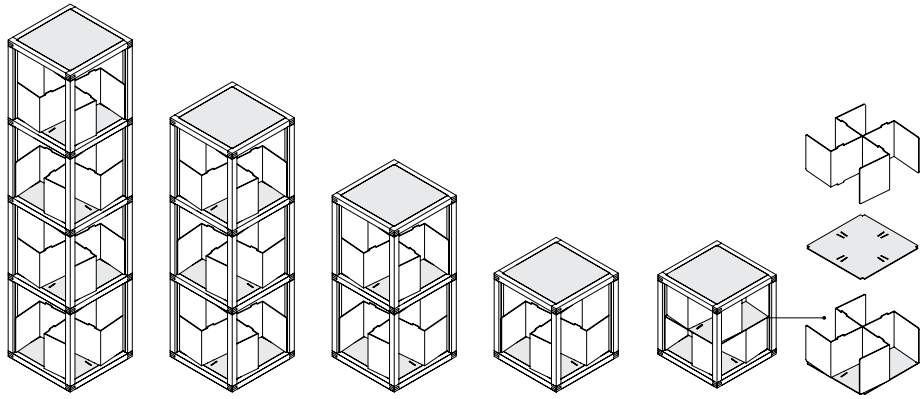

BATR4PL4 **BATR3PL3** **BATR2PL2** **BATR1PL1** **BATR1CD2**

Zia Babele | portalibri/CD

BATR1PL1 | ROVERE NATURALE
euro (IVA inclusa) 329,00

BATR1CD1 | ROVERE NATURALE
euro (IVA inclusa) 388,00

BATR2PL2 | ROVERE NATURALE
euro (IVA inclusa) 520,00

BATR3PL3 | ROVERE NATURALE
euro (IVA inclusa) 717,00

BATR3PL4 | ROVERE NATURALE
euro (IVA inclusa) 914,00

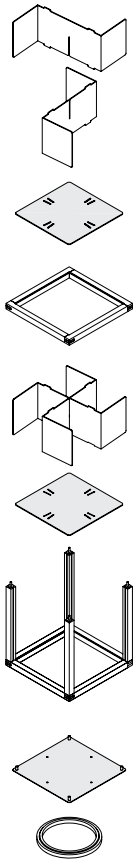

Zia Babele | portalibri/CD

le Zie di Milano

Zia Babele è un sistema componibile pensato per il living ma così eclettico che si adatta a qualsiasi ambiente. Il sistema si sviluppa in 3 elementi: le trottole, le torri e i castelli. Le trottole di Zia Babele diventano porta CD e librerie all'inglese dalle mille sfaccettature! Il fermalibri con il piano separatore è l'accessorio che permette di ottimizzare ogni trottola e accogliere libri di ogni dimensione e CD in modo compatto e ordinato.

Capienza | accolgono di tutto in gran quantità, con mezzo elemento fermalibro anche i raccoglitori in A4.

Materiali | struttura, in massello di rovere naturale, i piani e i fermalibri sono in acrilico satinato.

Finiture | per la ceratura utilizziamo solo prodotti naturali privi di additivi chimici.

Montaggio | la zia Babele è semplicissima da montare i moduli si sovrappongono tra di loro senza bisogno di alcuno strumento. Anche i fermalibri sono composti da due elementi a incastro su un piano speciale con intagli. Un piano intermedio consente di raddoppiare la capienza per accogliere CD o libri e oggetti di piccola taglia.

IN + per i grandi lettori e amanti della musica, con un piano e fermalibro in aggiunta si può allestire anche il top sfruttando la trottola al meglio.

ROVERE NATURALE

COD	DESCRIZIONE	h. cm	base cm	accessori
BATR1PL2	portalibri 1 modulo +1	55	33x33	1 fermalibri
BATR2PL3	portalibri 2 moduli +1	91	33x33	2 fermalibri
BATR3PL4	portalibri 3 moduli +1	126	33x33	3 fermalibri
BATR4PL5	portalibri 4 moduli +1	162	33x33	4 fermalibri
BATR1CD3	portaCD 1modulo +1		33x33	3 fermalibri

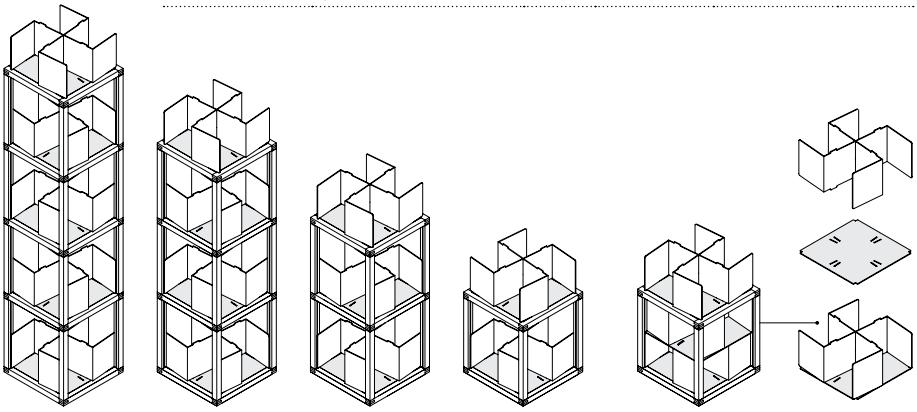

BATR4PL5 **BATR3PL4** **BAT2RPL3** **BATR1PL2** **BATR1CD3**

Zia Babele | portalibri/CD

BATR1PL2| ROVERE NATURALE
euro (IVA inclusa) 382,00

BATR1CD3 | ROVERE NATURALE
euro (IVA inclusa) 440,00

BATR2PL3 | ROVERE NATURALE
euro (IVA inclusa) 573,00

BATR3PL4 | ROVERE NATURALE
euro (IVA inclusa) 770,00

BATR4PL5 | ROVERE NATURALE
euro (IVA inclusa) 966,00

le Zie di Milano

www.ziedimilano.com